Կտրվածք Ա-Ա Մ1:100
Անցման հենապատ 1 Մ1:30
Անցման հիմք 1 1 Մ1:30

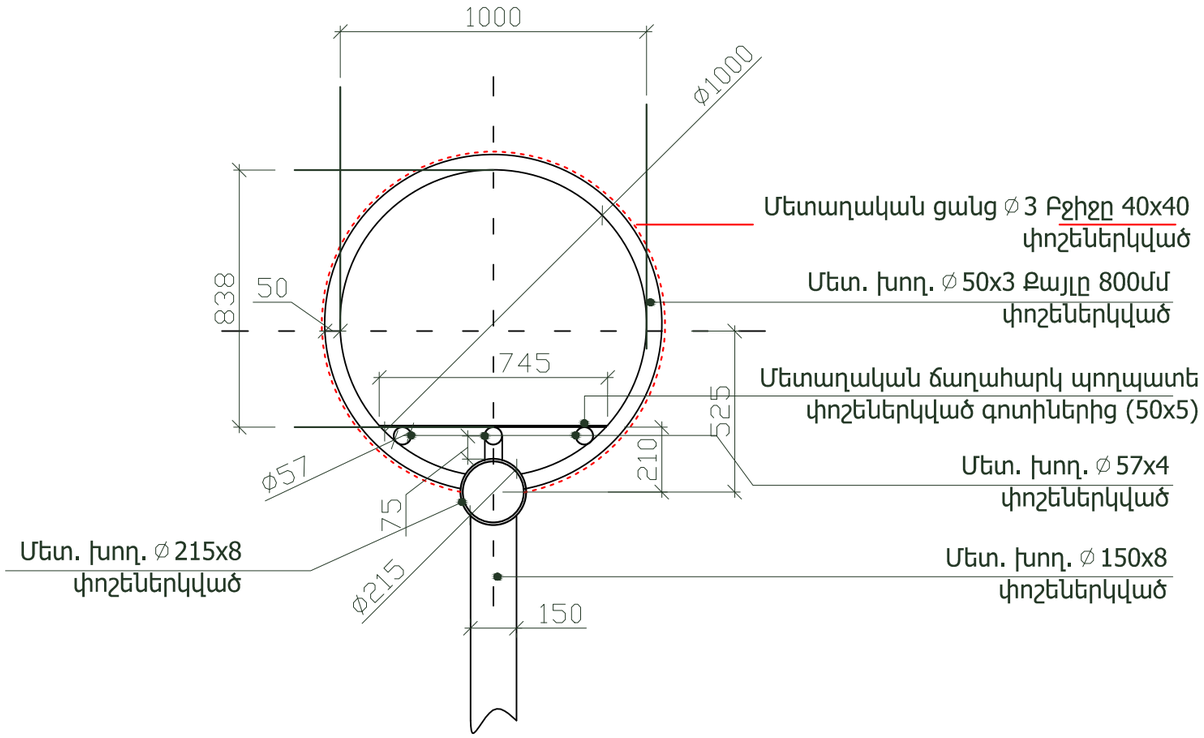

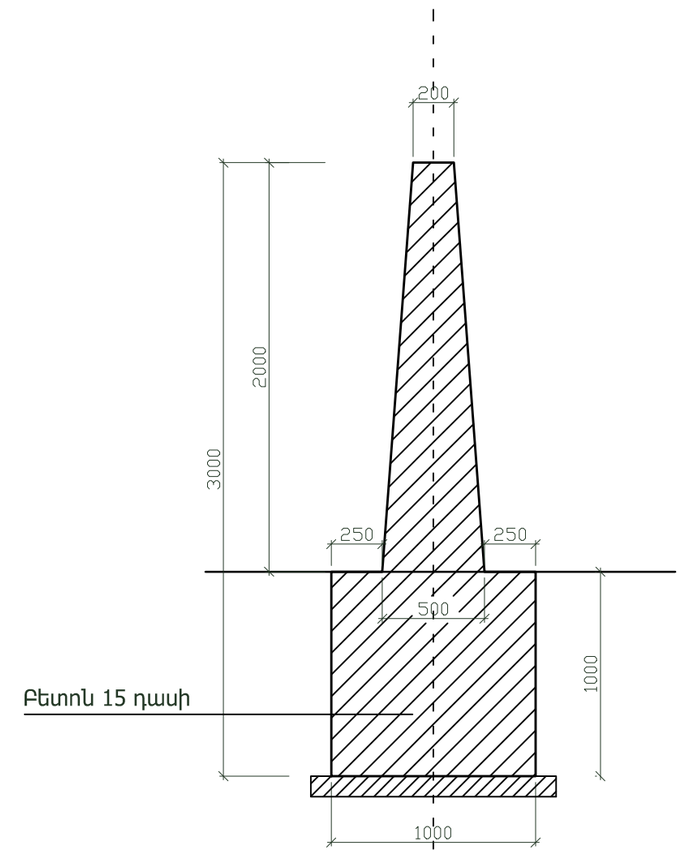

Անցման հենապատ 1 Կտրվածք՝ Մ1:30

Անցման հիմք 1

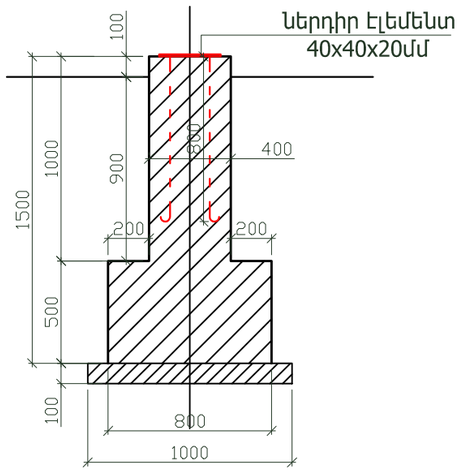

Չափ.մ.	Մաս.թ.	Թերթեր	Փաստ.	Ստորագր.	Ամսաթիվ	Պատվիրատու՝ Երևանի քաղաքապետարան /N ԵՔ-ԲԸՀԱԾՁԲ-16/1		
Ն.Գ.Ճ.		Հ. Հովսեփյան			Երևանի կենդանաբանական այգու Արջերի և գայլերի նոր ազատավանդակի նախագիծ	Էտապ	Թերթ	Թերթեր
Ճարտարապետ		Ա. Օբազյան				ՃՇ	14	68
Նախագծող		Ն. Սարդարյան			Կտրվածք Ա-Ա Մ1:100 Անցման հենապատ 1 Մ1:30 Անցման հիմք 1 1 Մ1:30	<<Սուֆետ>> ՍՊԸ		